AKADÁLYMENTES MOSDÓ KIALAKÍTÁSA M 1:25

2. SZÁMÚ MELLÉKLET

falra szerelt szemetestároló, szerelési magassága padlószinttől 40 cm, pl: Gormex 0828

mosdó melletti 80 cm hosszú felhajtható kapaszkodó, 75 cm-es magasságban szerelve, balos kivitelben pl.: FB80

fix tükör 60/100 cm 85 cm magasságban

65*55 cm-es, konkáv peremkialakítású, térdszabad mosdó - pl.: 5730-as falsík előtti, vagy flexibilis szifonnal -, 85-88 cm magasságban, keverőkaros csapteleppel, thermosztatikus melegvíz keverőszelep beépítésével, vagy keverőkaros forrázásgátló csapteleppel. Maximális beállítandó hőfok 40-45°C. pl.: B&K TH400-as vagy GORMEX 1371

Folyadékadagoló, könyökkel üzemeltethető, speciális kulccsal zárható pl: Gormex DW27

hajtogatott kéztörlőpapír befogadására alkalmas papírtörlő tartó, kulccsal zárható Kezelési magassága 110 cm pl: Gormex HW5

helyiség megnevezése piktogrammal, Braille felirattal, elhelyezése a kilincs oldalán, 120-160 cm magasságban

villanykapcsoló 90-110 cm magasságban, mozgásérzékelő világítás

ajtóbehúzó fogantyú, 60-70 cm egyenes vagy 60-80 cm ferde kivitelű pl: Gormex E450

ruhaakasztó ajtóra szerelve, 120 cm magasságban pl: Gormex MHW30

"U" alakú ajtókilincs fémfejű WC-zárral, foglaltságjelzővel; segélyhívás esetén érmével vagy csavarhúzóval kívülről is nyitható, fém fejű kivitelben

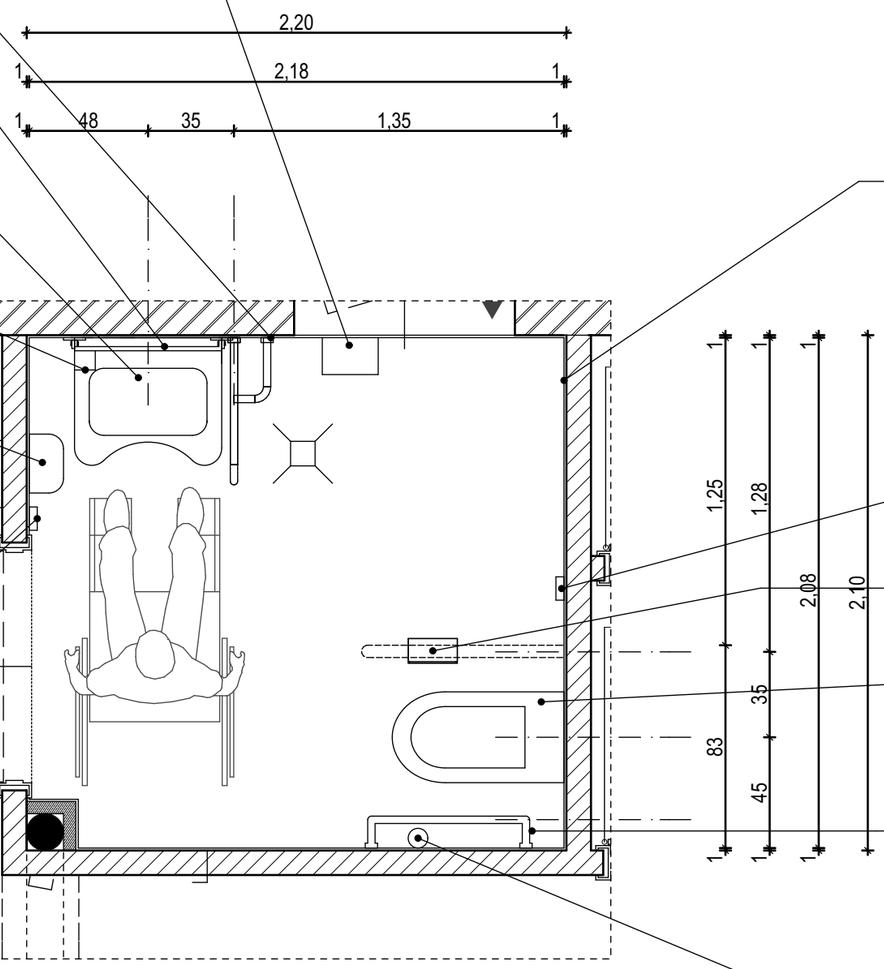

A falon (tervezett csempeburkolat: fehér)a csempeburkolatban a padlóvonaltól mérten 0,90-1,10 m között min. 20 cm széles, az alapszíntől jól elkülönülő színű sávot kell kialakítani. pl: piros

segélyhívó, épületvillamossági tervfejezet szerint

WC-csésze melletti min. 80 cm hosszú felhajtható kapaszkodó, 75 cm-es magasságban szerelve, papírtartóval pl.: B&K TH860 vagy GORMEX 3413/RO

konzolosan szerelt, speciális, 70 cm-es kiállású, elől zárt WC-csésze, fém rögzítésű WC-ülőkével, ülési magasság 46-48 cm. pl.:GORMEX 5112 +D100-as ülőke;

WC csésze melletti, "L" alakú fix kapaszkodó, vízszintes, 60 cm hosszú szára 75 cm magasságban szerelve, függőleges, 30 cm hosszú szára a szerelőfaltól 80 cm távolságba szerelve, pl.: Gormex E600

WC-kefe tartó falra szerelve pl: BS 686

Építmény címe: Pétervására, Kossuth Lajos u. 1 szám hrsz: 1106/2
Építmény funkciója: óvoda, bölcsőde
Tervezett építési munka: óvoda bővítése foglalkoztatóval, bölcsődével

BOLDIS BETTI / REHABILITÁCIÓS SZAKMÉRNÖK